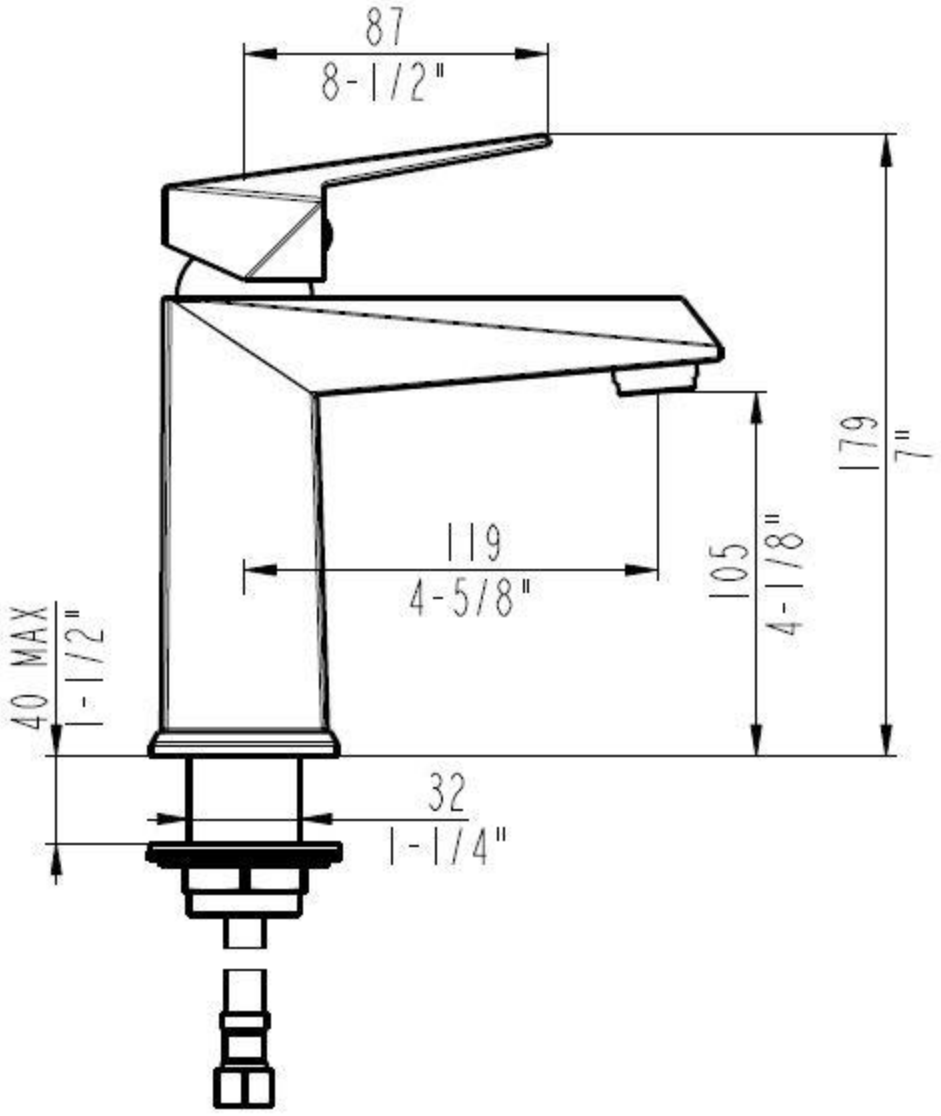10167P1-PC